Cheminée de face 5

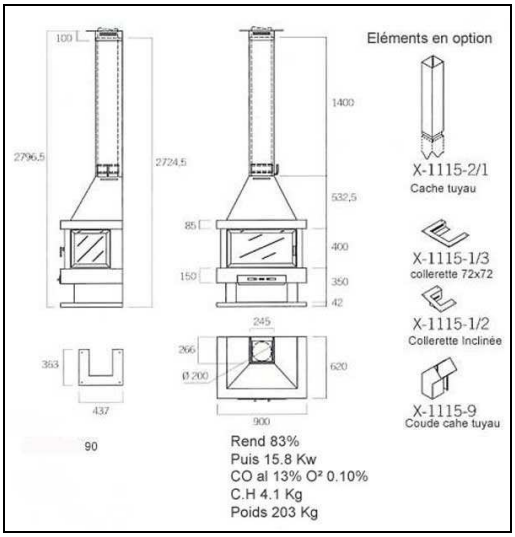

Cheminée face 4 suspendue de face ou d'angle qui unifie la hotte, le corps et le foyer en un seul volume de lignes sveltes. Sans aucun doute sa beauté réside dans sa simplicité. Au niveau des équipements, cette cheminée frontale dispose d'un cendrier, d'une grille de fonte et d'un registre. En plus d'une porte originale inclinable, avec une fermeture discrète mais sûre, son installation très facile permet un emplacement frontal ou en coin. Muni d'une clé de registre pour freiner les fumées et bénéficier d'un feu continu pour la nuit. Cheminée murale construite entièrement en acier corten. Cheminée frontale ouvrant droit au crédit d'impôt

.